Манометрические термометры, с шарниром

корпус и байонетовое кольцо из нерж. стали с датчиком граничных сигналов

TGelCh

Данный проспект каталога содержит среди прочего сведения о максимально допустимом количестве контактных групп, об электрических присоединениях, данные для формирования текста заказа, варианты типа TGelCh с датчиками граничных сигналов с простыми контактами, с контактами с магнитным поджатием, с электронными или индуктивными контактами, а также размерные экскизы с указанием расположения электрического подключения.

Проспект каталога 8211 содержит подробную информацию о поставляемых исполнениях типа TGelCh без датчиков граничных сигналов. Данные сведения и рекомендации по необходимому тексту заказа действительны и для исполнения с контактными группами, если ничего другого не задается.

Обзор 9.1000 содержит общие характеристики, применение и принцип действия, а также особенности каждого типа контактных групп. Помимо этого в обзоре даны подробные указания по выбору, функциям переключения и минимальным диапазонам измерения, по условиям эксплуатации, искробезопасности, возможным вариантам и т. д.

Стандартные исполнения

Поставляемые дачики граничных сигналов

1. **Прямого действия** (электромеханические)
   - 1.1 простой контакт **S**
   - 1.2 контакт с магнитным поджатием **M**
2. **Бесконтактные**
   - 2.1 электронные контакты **E**
   - 2.2 индуктивные контакты **I**
   - 2.3 пневматические контакты **P** по запросу

Количество максимально возможных контактов

	HP 100	HP 160
до 3 x S	O	O
4 x S[1)]	по запросу	O
до 3 x M	O	O
4 x M[1)]	по запросу	O
до 3 x E	O	O
4 x E	по запросу	по запросу
до 3 x I	O	O
4 x I	по запросу	по запросу

O = поставка возможна

[1)] опционально: два перекидных контакта

Степень защиты корпуса (EN 60 529 / IEC 529)
IP 65

Номинальный размер
100, 160 (мм)

Стекло
поликарбонат

Задающая стрелка уставки контактов
На стекле приборов размещено устройство уставки контактов. Посредством съемного ключа задающая стрелка устанавливается на значении, при котором должно произойти срабатывание.

Электрическое присоединение

- для датчиков граничных сигналов (S/M): штекерный разъем
- для датчиков граничных сигналов (E): сальниковый ввод черного цвета
- для датчиков граничных сигналов (I): сальниковый ввод голубого цвета, для маркировки искробезопасных электрических цепей, далее как E

Штекерный разъем и сальниковый ввод

IP 65, 6-полюсный, с соединительным элементом M 20 x 1,5 с фиксацией кабеля, клеммы пронумерованы в соотв. со схемой подключения (на приборе), имеется защитное заземление

Штекерный разъем

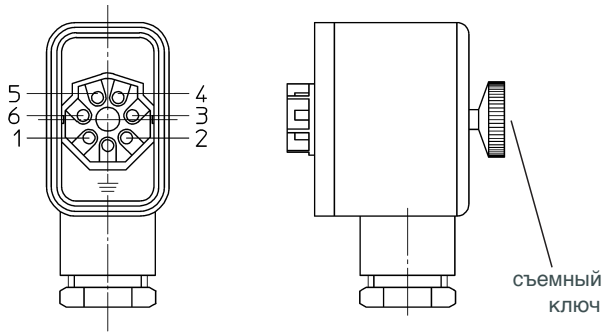

Сальниковый ввод

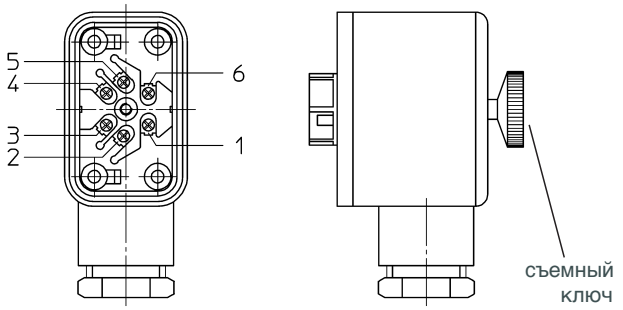

Расположение электрического присоединения
Вы найдете на схемах на стр. 2 и 4 (кабельный ввод).

Sales and Export South, West, North
ARMATURENBAU GmbH
Manometerstraße 5 • D-46487 Wesel - Ginderich
Tel.: +49 (0) 28 03 / 91 30–0 • Fax: +49 (0) 28 03 / 10 35
armaturenbau.com • mail@armaturenbau.com

Subsidiary Company, Sales and Export East
MANOTHERM Beierfeld GmbH
Am Gewerbepark 9 • D-08344 Grünhain-Beierfeld
Tel.: +49 (0) 37 74 / 58–0 • Fax: +49 (0) 37 74 / 58–545
manotherm.com • mail@manotherm.com

Формы корпуса, условные обозначения, размеры и вес

По сравнению с основными типами по глубине конструкции имеются отклонения, см. таблицу.
Остальные размеры Вы найдете в проспекте каталога 8211.

Расположение щупа осевое по центру, с шарниром

без усл. обозначений

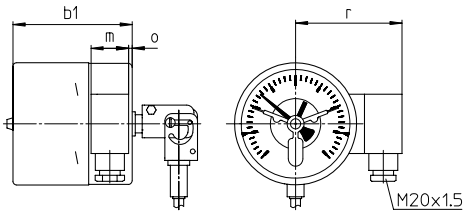

Размеры (мм) и вес (кг)

HP/Тип	b1	m	o	r	вес прибл.[1] TGelCh
100 1, 2 и 3 контакта	99	31	3	94	0,95
100 4 контакта	106	31	3	94	0,95
160 все датчики граничных сигналов с одним и двумя контактами (I11 и I22, см. в следующей строке)	105	31	6	121	1,45
160 все датчики граничных сигналов с тремя и четырьмя контактами и I11 и I22	115	31	6	121	1,50

[1] Данные приведены в качестве примера и действительны для типов TGelCh, A3, dF 12 , L=200 мм, G½, E12 или M1221

Текст заказа, задающие стрелки

Основной тип:	Манометрические термометры, с шарниром с датчиком граничных сигналов			TGelCh
Текст заказа				
	Для датчиков граничных сигналов текст заказа основного типа прибора дополняется			
	усл. обозначение	S	простой контакт	
		M	контакт с магнитным поджатием напр.,	**M**
		E	электронный контакт	
		I	индуктивный контакт	
	код для функции переключения (переключающая функция - по часовой стрелке, т. е. для термометров при возрастающей температуре)	1	замыкающий контакт	
		2	размыкающий контакт напр.,	**2**
		3	простой перекидной контакт как простой или контакт с магнитным поджатием	
		11	1-ый и 2-ой: замыкающий контакт	
		12	1-ый: замыкающий контакт / 2-ой: размыкающий контакт	
		21	1-ый: размыкающий контакт / 2-ой: замыкающий контакт	
		22	1-ый и 2-ой: размыкающий контакт	
		33	двойной перекидной контакт как простой или контакт с магнитным поджатием	
Рекомендации	Для оптимальной работы приборов с датчиками граничных сигналов Вы должны при заказе указать дополнительно:			*(Заказ на данный момент пока подробным текстом)*
	- одна или несколько температур, при которых срабатывают контакты			
	- один или несколько диапазонов переключения, находящиеся вне рекомендованных нами диапазонов уставки			
	- по запросу: переключающая функция против часовой стрелки			
	Рекомендации по датчикам граничных сигналов с тремя или четырьмя контактами - см. ниже			
Варианты	для всех типов датчиков граничных сигналов	устройство уставки контактов с жестким ключом		
		датчик граничных сигналов с пневматическим контактом или с микропереключателем - по запросу		
		фиксация интервала между контактами (начиная от двух контактов)- по запросу		
	контакты S/M	независимые электрические цепи		
		контроль разрыва кабеля (для каждого контакта параллельно подключенное сопротивление)		
		контакты из специальных материалов - по запросу		
	контакты E	PNP-транзистор, двухпроводное подключение		
	контакты I	безопасное исполнение SN или S1N		
		срабатывание контакта в интервале без воздействия на систему для HP 160 с двумя контактами, необходимо интервальное реле		
	варианты электрического присоединения: см. стр. 4			
	другое расположение электрического присоединения - по запросу			
Пример:				**TGelCh 100, 0 - 250 °C, A4, dF 12, L=150 мм, G½, M12**

Рекомендации для датчиков граничных сигналов с тремя и четырьмя контактами

В отличие от термометров с двумя контактами в термометрах с тремя или четырьмя контактами не всегда представляется возможным установить задающие стрелки одну над другой.

Положение задающих стрелок

Тип датчика граничных сигналов	три задающие стрелки		четыре задающие стрелки	
	HP 100	HP 160	HP 100	HP 160
S, M	устанавливаемые друг над другом		из них только три могут быть установлены друг над другом	
E, I	из них только две могут быть установлены друг над другом		только две средние могут быть установлены друг над другом	из них только три могут быть установлены друг над другом

Виды переключения

Задающие стрелки, которые невозможно установить друг над другом в датчиках граничных сигналов с тремя и четырьмя контактами, отделяются в обозначении функции переключения друг от друга точкой.

Пример: M 222.1 4-х контактный; 3-я и 4-я задающие стрелки нельзя установить друг над другом
E 1.22.1 4-х контактный; только две средние задающие стрелки можно установить друг над другом

Указанное в градусах минимальное расстояние между задающими стрелками, которые нельзя установить друг над другом

Тип датчика граничных сигналов	HP 100	HP 160
S, M	15	10
E, I	35	28

Прочие варианты

Электрическое присоединение

кабельный ввод

- IP 65
- соединительный элемент M 12 x 1,5 для фиксации кабеля и 1 м кабеля
- поставка для макс. 4 x S / M

соединительный кабель с длиной более 1 м - по запросу

Расположение щупа осевое по центру, с шарниром

без обозначений

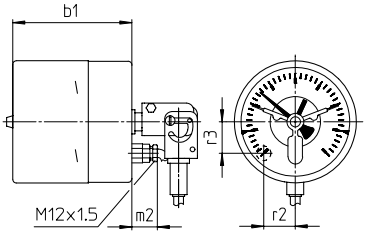

Размеры (мм) и вес (кг)

HP/Тип	b1	m2	r2	r3	r6	вес прибл.[1] TSCh
100 1, 2 и 3 контакта	99	21	26	26	21	0,95
100 4 контакта	106	21	26	26	21	0,95
160 все датчики граничных сигналов с одним и двумя контактами	105	21	36	50	18	1,45
160 все датчики граничных сигналов с тремя и четырьмя контактами	115	21	36	50	18	1,50

[1] Данные приведены в качестве примера и действительны для типов TGelCh, A3, dF 12, L=200 мм, G½, M12 или M1122

© 2013 ARMATURENBAU GmbH и MANOTHERM Beierfeld GmbH - Мы оставляем за собой право на технические изменения, замену материала; возможны опечатки. Перевод немецкого проспекта каталога на русский язык.